Supports et accéssoires

Collier izi

Le collier de fixation le plus rapide à poser du marché

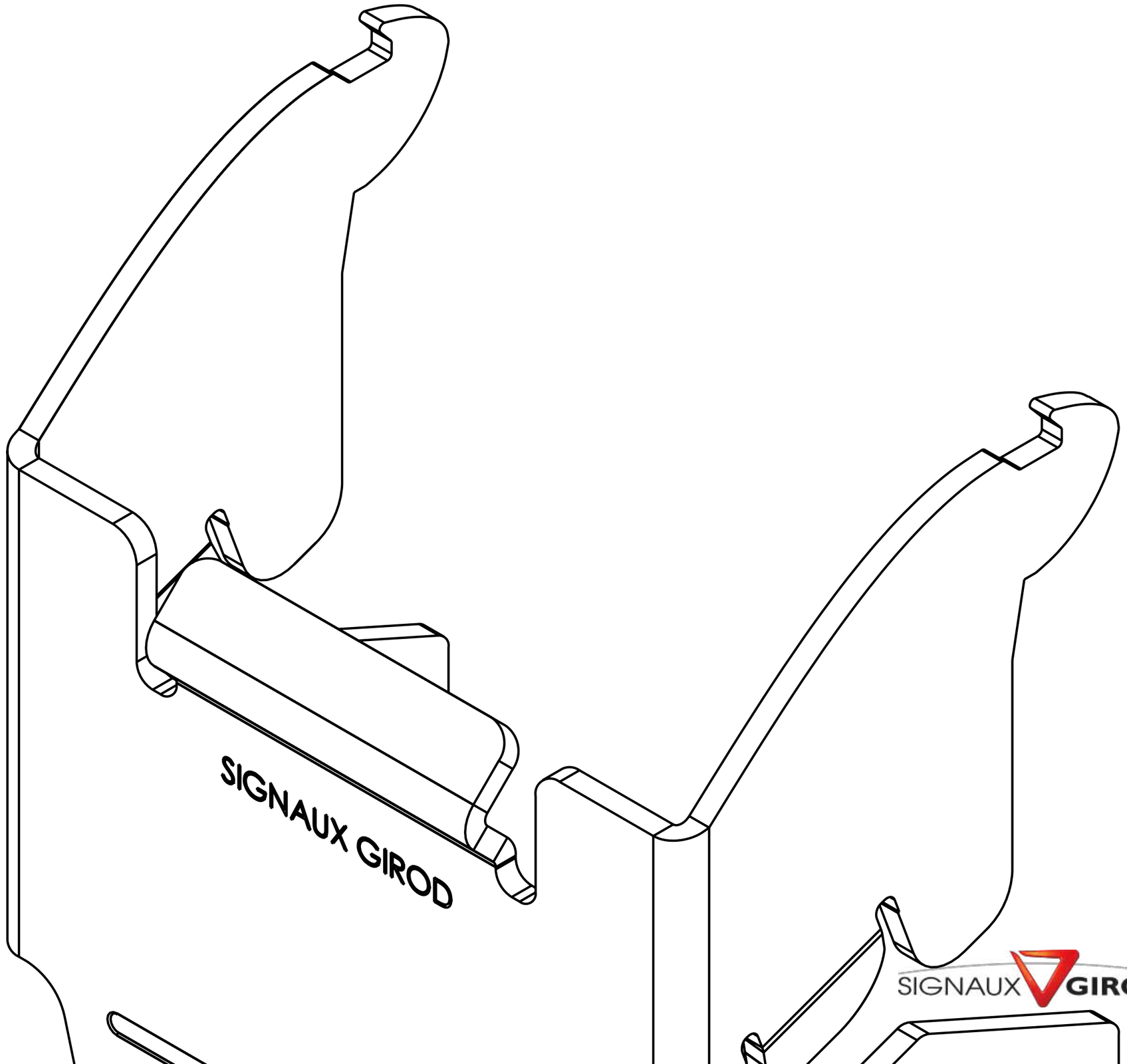

Un montage
simple & rapide

Montage sans outil ni visserie
Le collier IZI se fixe sur son support en un clic. Il n'est pas nécessaire d'avoir des outils. Grâce à sa géométrie étudiée, l'installateur n'a plus à se soucier du type de visserie associée.

Innovation récompensée
Le collier de fixation Izi a été lauréat du Prix de l'Innovation du Salon des Maires et des Collectivités Locales dans la catégorie Bâtiment, Travaux Publics et Voirie. Ce Prix de l'Innovation récompense des produits, matériels, systèmes, services ou techniques innovants développés par les fournisseurs de biens et services des collectivités locales.

Une pose en un temps record
Monter le collier sur son support en un temps record. Il suffit d'un seul clic pour le mettre en place. L'ergonomie et la prise en main du produit permet intuitivement de positionner le collier sur le panneau et son support. Vos équipes gagnent en efficience et permet de réaliser des économies en termes de temps de pose dans une période de réduction des budgets des collectivités.

Sécurité des agents
Parce que nous connaissons bien les problématiques d'installation de la signalisation, avec tous les dangers que peuvent représenter des interventions en bords de chaussée ainsi que les difficultés d'implantation que rencontrent les équipes travaux, nous développons des produits et innovons pour faciliter leur travail. Le collier Izi permet à vos équipes de passer moins de temps en bord de chaussée.

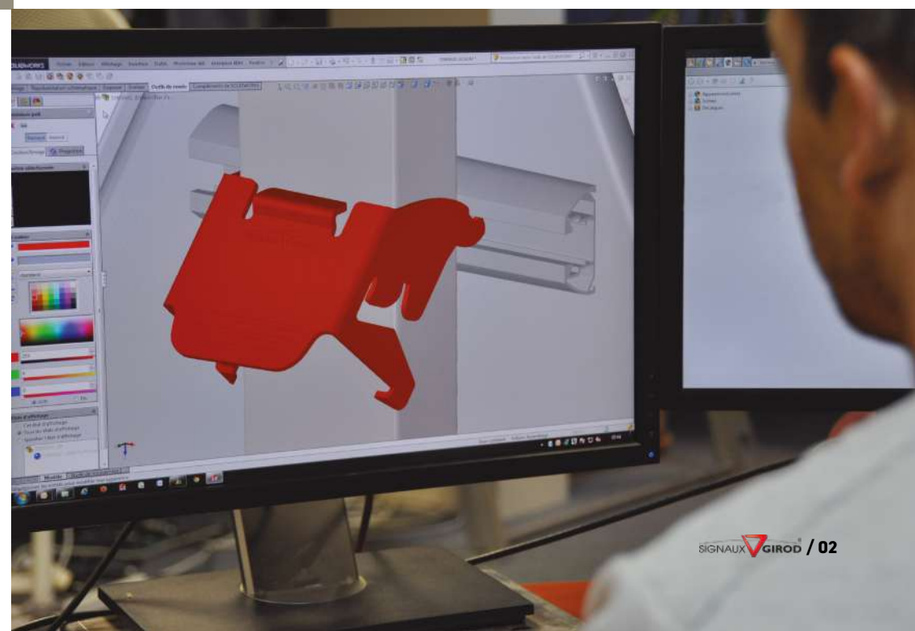

Étape 1
Plaquer le panneau sur le support 80x40.
Étape 2
Présenter le collier sous un angle de 45° et positionner celui-ci dans le renfort.
Étape 3
Positionner deux mains sur le collier tout en maintenant le support 80x40.

Étape 4
Appliquer une pression sur le collier afin de le faire pivoter pour clipser les pattes de vérouillages. Celles-ci doivent passer derrière le support 80x40
Étape 5
Appliquer une pression latérale sur les pattes de vérouillage afin de terminer le montage du collier.

Facilité de **montage**

Démontage possible

Étape 1
Insérer un tournevis entre le support et la patte de vérouillage.

Étape 2
Faire pivoter le tournevis afin de désangager la patte de vérouillage par déformation. Répéter l'opération sur la patte opposée.

Étape 3
Insérer le tournevis entre la partie supérieure du collier et le support puis faire pivoter celui-ci jusqu'au démontage complet.

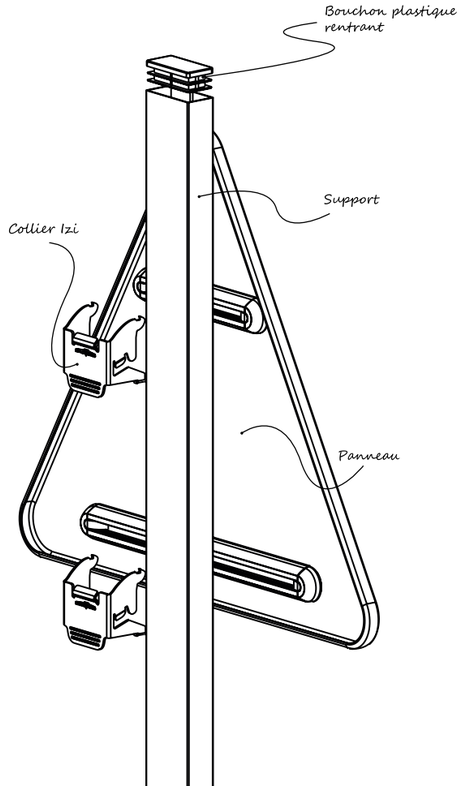

SIGNAUX GIROD®

Un réseau d'agences de proximité :

Aix-en-Provence
Albi
Amiens
Auxerre
Bar-le-Duc
Besançon
Bordeaux
Caen
Cahors
Calais
Carcassonne
Clermont-Ferrand
Cluses
Epinal
Limoges
Lyon
Mâcon
Marne-la-Vallée
Montpellier
Orléans
Perpignan
Rennes
Rodez
Saint-Jean-d'Angély
Saint-Paul
Toulouse

Siège social

881 route des Fontaines
BP 30004 Bellefontaine
39401 Morez Cedex

www.signaux-girod.fr
sg@signauxgirod.com
Tél. : 03 84 34 61 00

Fabrication française
UN RESEAU D'AGENCES SUR TOUTE LA FRANCE

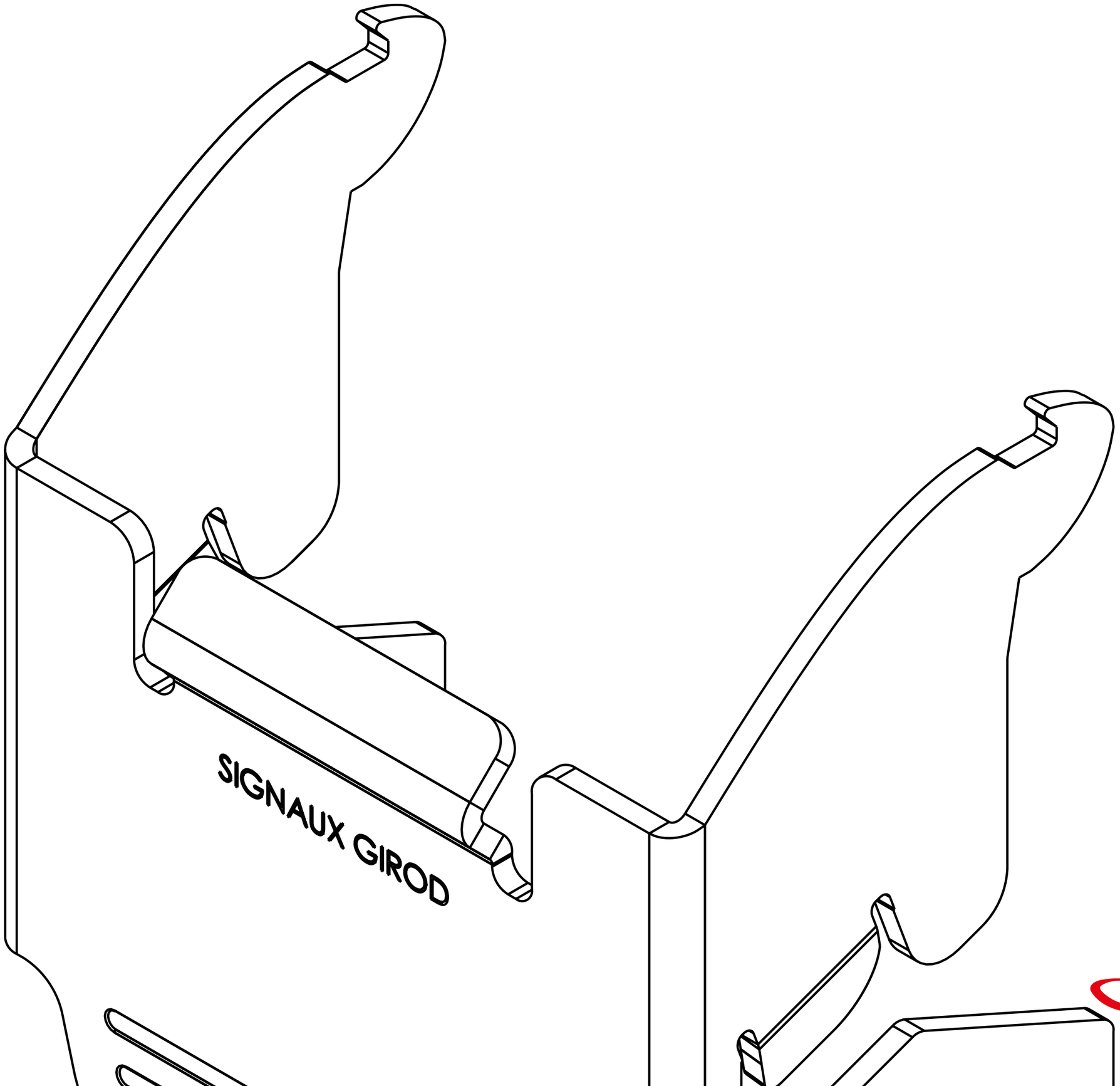

girodgroup

LE TRI + FACILE